Submódulo 1
Sensor Turbidez

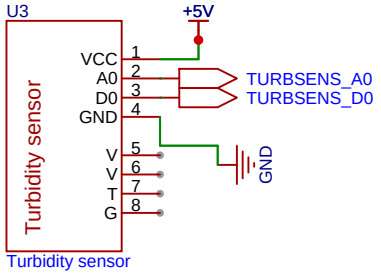

Procesamiento y
Comunicación

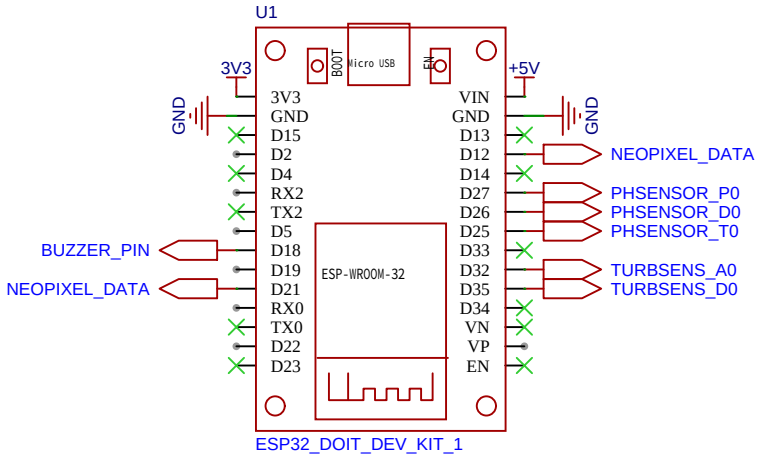

Submódulo 2
Sensor pH

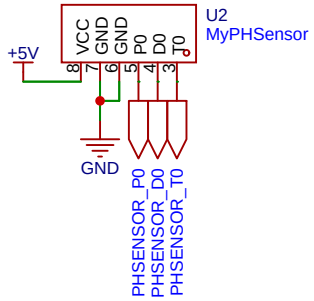

Señal Auditiva

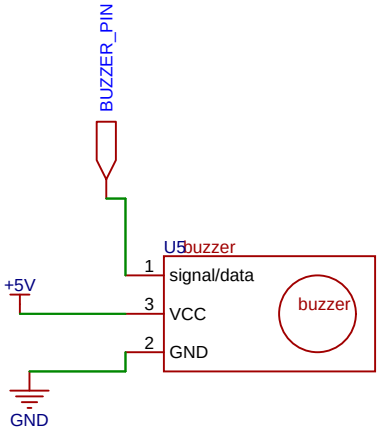

Submódulo 3
Sensor Conductividad

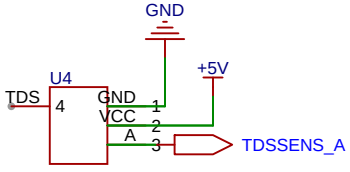

Señal Visual

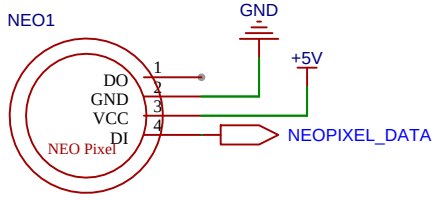

Schematic	Esquema Electrónico		Create at	2026-04-07
			Update at	2026-04-07
Board	Taller 02		Page	P1
Drawn	Tomás DCM	PI1		
Reviewed				
		Version	Size	Page 1 Total 1
CIENCIAS E INGENIERÍA CAYETANO		V1.0	A4	UPCH